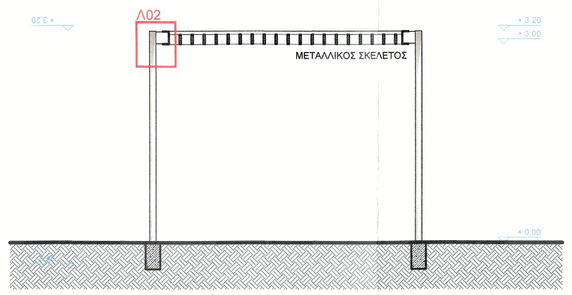

ΤΟΜΗ Β - Β ΚΛ. 1:50

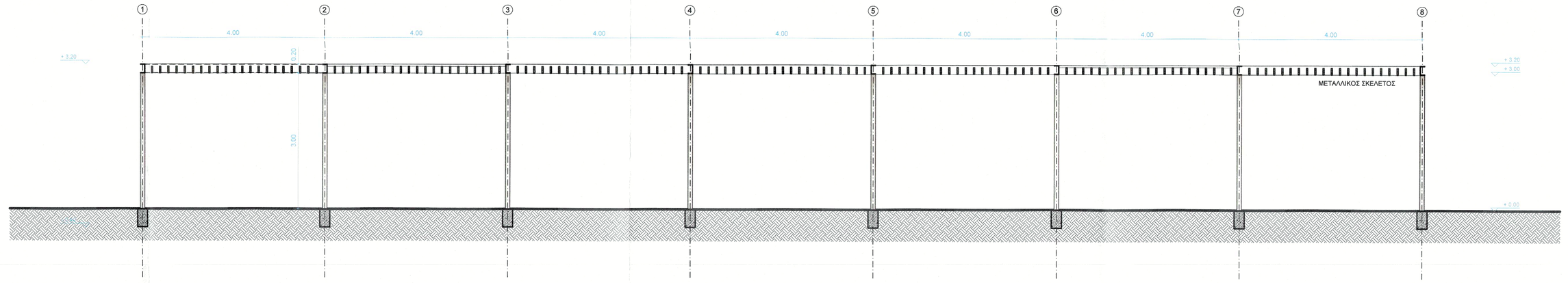

ΤΟΜΗ Α - Α ΚΛ. 1:50

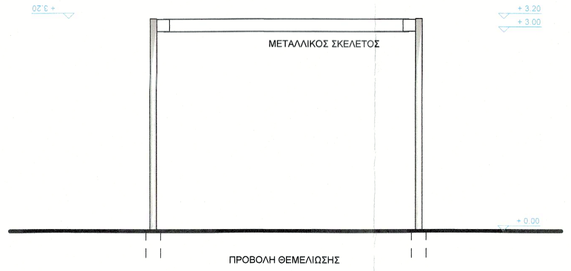

ΠΛΑΓΙΑ ΟΨΗ ΚΛ. 1:50

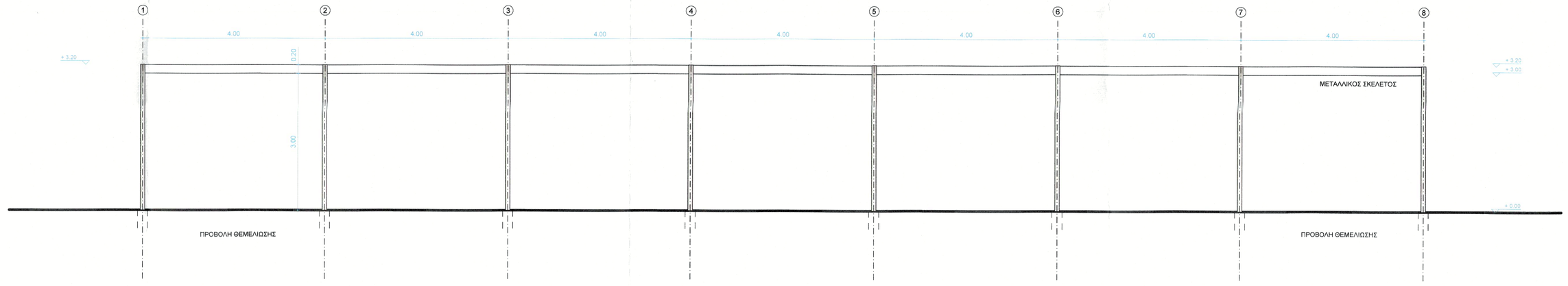

ΜΠΡΟΣΤΙΝΗ ΟΨΗ ΚΛ. 1:50

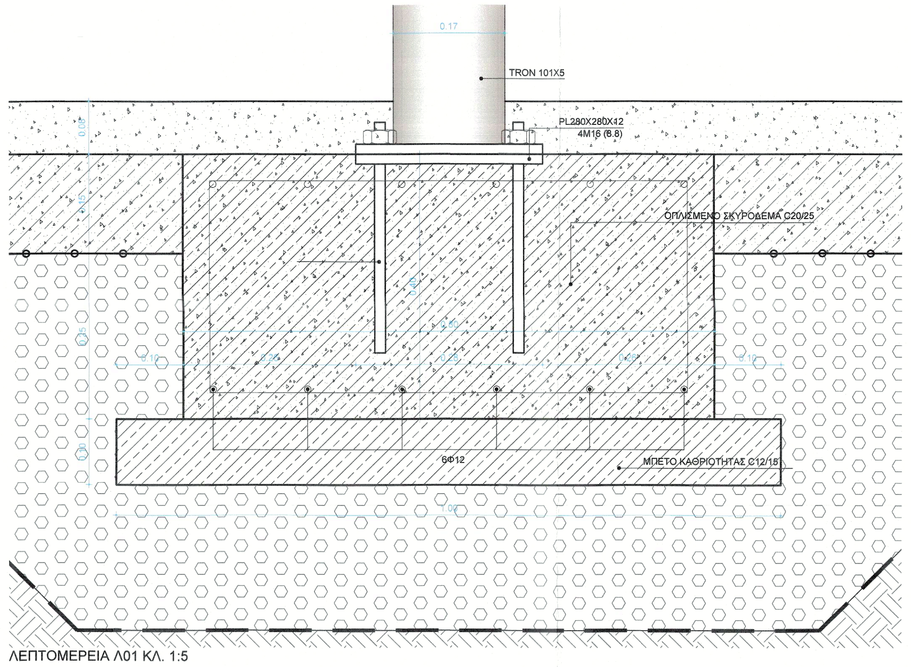

ΛΕΠΤΟΜΕΡΕΙΑ Λ01 ΚΛ. 1:5

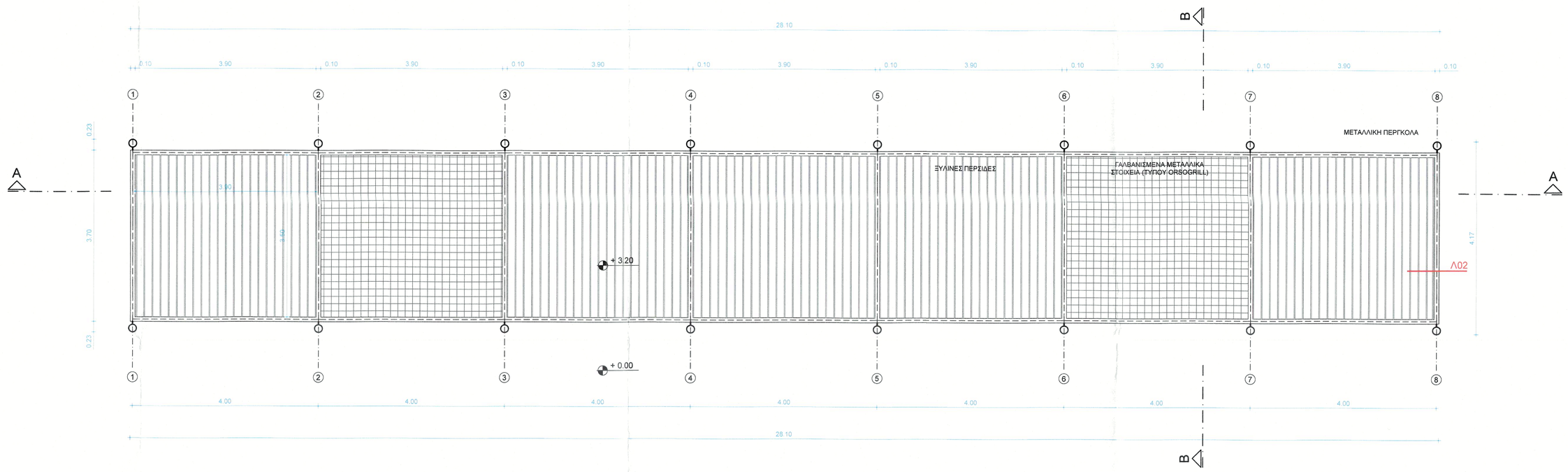

ΑΝΟΨΗ ΠΕΡΓΚΟΛΑΣ ΚΛ.1:50

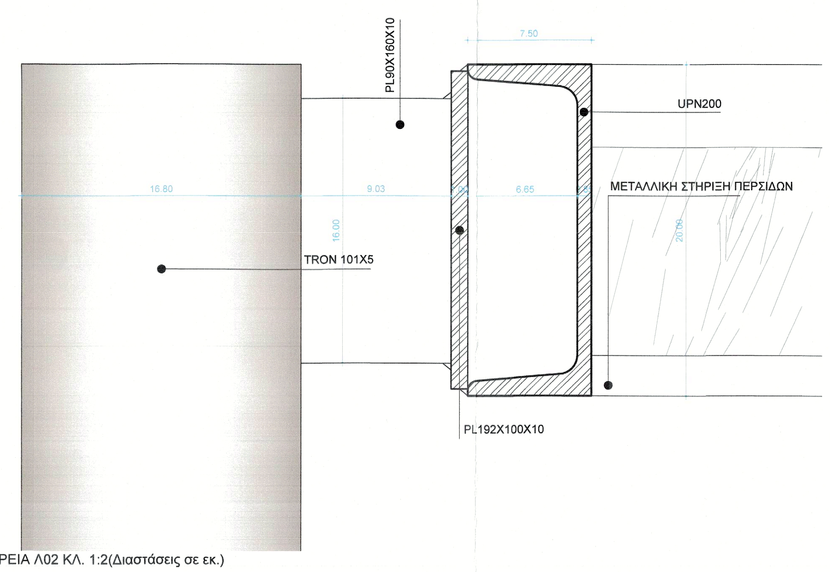

ΛΕΠΤΟΜΕΡΕΙΑ Λ02 ΚΛ. 1:2(Διαστάσεις σε εκ.)

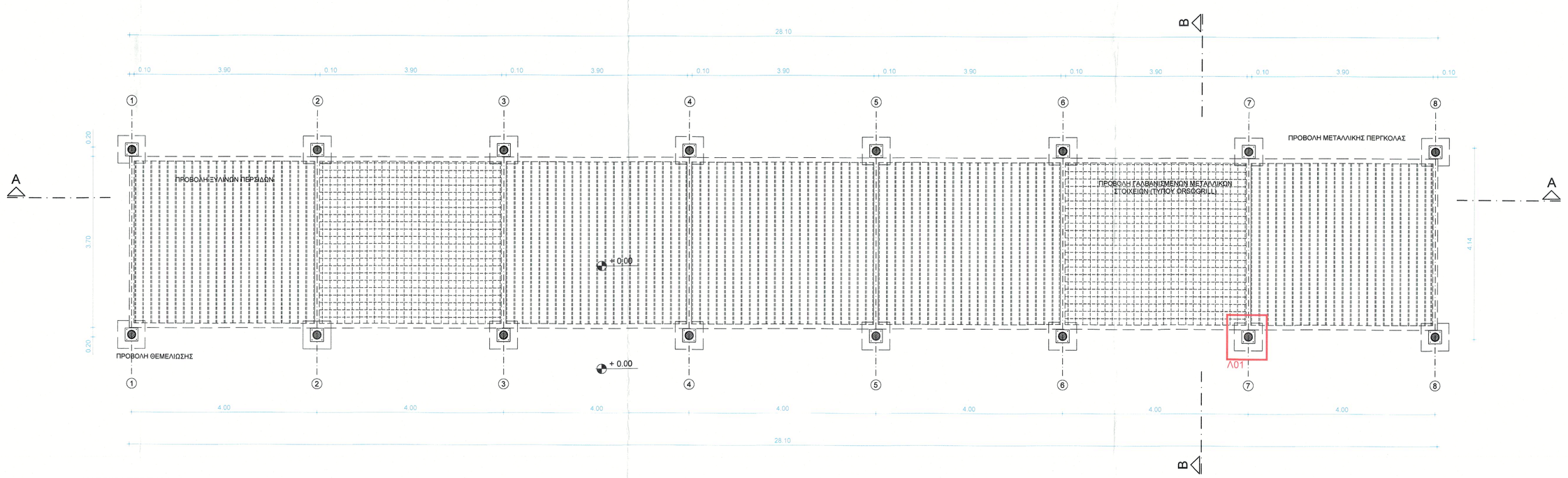

ΚΑΤΟΨΗ ΠΕΡΓΚΟΛΑΣ ΚΛ.:50

ΠΙΝΑΚΑΣ ΣΥΜΒΟΛΩΝ

+ 0.00	ΔΙΑΜΟΡΦΟΜΕΝΗ ΣΤΑΘΜΗ
+ 0.00	ΔΙΑΜΟΡΦΟΜΕΝΗ ΣΤΑΘΜΗ (ΤΟΜΗ)
Λ01	ΣΥΜΒΟΛΙΣΜΟΣ ΛΕΠΤΟΜΕΡΕΙΩΝ
	ΣΥΜΒΟΛΙΣΜΟΣ ΤΟΜΗΣ
	ΣΥΜΒΟΛΙΣΜΟΣ ΚΑΝΝΑΒΟΥ

ΥΠΟΜΝΗΜΑ ΥΛΙΚΩΝ

	ΜΕΤΑΛΛΙΚΑ ΣΤΟΙΧΕΙΑ ΠΕΡΓΚΟΛΑΣ ΧΡΩΜΑΤΟΣ ΗΛΕΚΤΡΟΣΤΑΤΙΚΑ ΒΑΜΜΕΝΑ ΧΡΩΜΑΤΟΣ RAL
	ΓΑΛΒΑΝΙΣΜΕΝΑ ΜΕΤΑΛΛΙΚΑ ΣΤΟΙΧΕΙΑ (ΤΥΠΟΥ ORSOGRILL)
	ΚΑΤΑΣΚΕΥΗ ΟΡΟΦΗΣ ΠΕΡΓΚΟΛΑΣ ΜΕ ΣΥΛΙΝΕΣ ΠΕΡΣΙΔΕΣ
	ΜΕΤΑΛΛΙΚΑ ΣΤΟΙΧΕΙΑ (ΤΟΜΗ)

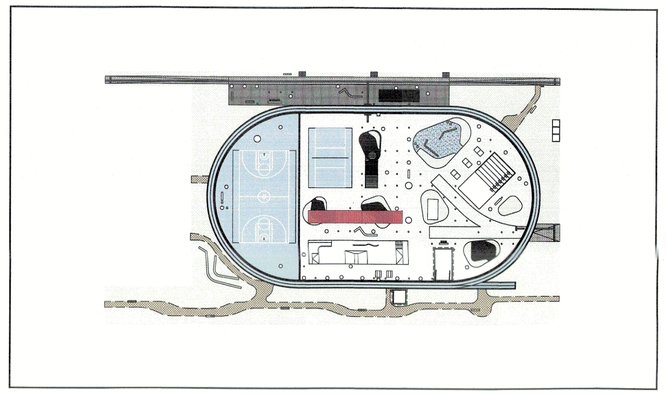

ΔΗΜΟΣ ΒΟΛΟΥ
ΔΙΕΥΘΥΝΣΗ ΤΕΧΝΙΚΩΝ ΥΠΗΡΕΣΙΩΝ

ΕΡΓΟ:
ΑΝΑΠΛΑΣΗ ΤΟΥ ΠΟΛΥΛΕΙΤΟΥΡΓΙΚΟΥ ΠΑΡΚΟΥ ΠΕΔΙΟΥ ΑΡΕΩΣ [ΒΟΡΕΙΟ ΤΜΗΜΑ]

ΘΕΣΗ:
Ο.Τ. 1303α, ΝΕΑΠΟΛΗ, ΔΗΜΟΣ ΒΟΛΟΥ

ΑΡΧΙΤΕΚΤΟΝΙΚΗ ΜΕΛΕΤΗ

ΜΕΛΕΤΗ ΕΦΑΡΜΟΓΗΣ

ΑΝΤΙΚΕΙΜΕΝΟ ΣΧΕΔΙΟΥ:
ΜΕΤΑΛΛΙΚΗ ΠΕΡΓΚΟΛΑ ΤΥΠΟΣ Α
ΚΑΤΟΨΕΙΣ, ΤΟΜΕΣ, ΟΨΕΙΣ, ΛΕΠΤΟΜΕΡΕΙΕΣ

ΑΡΙΘΜΟΣ ΣΧΕΔΙΟΥ:
K-04

ΚΛΙΜΑΚΑ ΣΚΕΔΙΟΥ:
1:50, 1:5, 1:2

ΟΜΑΔΑ ΜΕΛΕΤΗΣ:
ΜΕΛΕΤΗΤΗΣ: ΣΤΕΦΑΝΑΚΗΣ ΔΗΜΗΤΡΗΣ, ΑΡΧ. ΜΗΧΑΝΙΚΟΣ
ΕΙΔΙΚΟΣ ΣΥΝΕΡΓΑΤΗΣ:
ΜΟΥΣΜΟΥΛΙΔΗΣ ΑΘΑΝΑΣΙΟΣ, ΑΡΧ. ΜΗΧΑΝΙΚΟΣ
studio 99 architectures & urbanism
ΕΙΔΙΚΟΙ ΣΥΜΒΟΥΛΟΙ:
ΑΡΧΙΤΕΚΤΟΝΙΚΗ ΜΕΛΕΤΗ:
ΜΙΜΗΤΟΣ ΓΙΑΝΝΗΣ, ΑΡΧ. ΜΗΧΑΝΙΚΟΣ
ΓΙΑΜΑΚΟΥ ΦΩΤΕΙΝΗ, ΑΡΧ. ΜΗΧΑΝΙΚΟΣ
ΤΣΙΝΟΠΟΥΛΟΥ ΝΕΦΕΛΗ, ΑΡΧ. ΜΗΧΑΝΙΚΟΣ
ΑΚΡΙΒΟΓΙΑΝΝΗΣ ΓΙΑΝΝΗΣ, ΦΟΤ. ΑΡΧ. ΜΗΧΑΝΙΚΟΣ
ΣΤΑΤΙΚΗ ΜΕΛΕΤΗ:
ΔΗΜΗΤΡΗΣ ΣΚΟΡΔΑΣ, ΠΟΛ. ΜΗΧΑΝΙΚΟΣ
ΝΙΚΟΣ ΧΑΤΖΗΝΙΚΟΛΑΟΥ, ΠΟΛ. ΜΗΧΑΝΙΚΟΣ
ΥΔΡΑΥΛΙΚΗ ΜΕΛΕΤΗ:
ΓΕΩΡΓΙΟΣ ΖΕΡΒΑΣ, ΠΟΛ. ΜΗΧΑΝΙΚΟΣ, Msc (Engineering)
ΦΥΤΟΤΕΧΝΙΚΗ ΜΕΛΕΤΗ:
ΣΤΕΛΛΑ ΤΣΙΑΝΤΟΥ, ΑΡΧ. ΤΟΠΙΟΥ MLa
ΜΕΛΕΤΗ ΦΩΤΙΣΜΟΥ:
ΝΙΚΟΛΕΤΑ ΜΠΟΥΓΟΥ ΑΡΧ. ΜΗΧΑΝΙΚΟΣ

ΕΛΕΓΧΑΣΕ:
ΑΓΓΕΛΙΚΗ ΚΑΛΦΟΠΟΥΛΟΥ
ΑΡΧ. ΜΗΧΑΝΙΚΟΣ ΠΕ

ΕΓΚΡΙΣΗ ΥΠΗΡΕΣΙΑΣ
Ο ΠΡΟΪΣΤΑΜΕΝΟΣ ΚΤΙΡΙΩΝ - ΥΤΙΔΒΡΟΙΝ ΚΣΡΩΝ:
ΙΩΑΝΝΗΣ ΑΡΕΒΑΣ
Δρ. ΠΟΛ/ΤΙΚΟΣ ΜΗΧΑΝΙΚΟΣ ΠΕ

Ο ΣΥΝΤΑΞΑΣ:
ΣΤΕΦΑΝΑΚΗΣ ΔΗΜΗΤΡΙΟΣ
ΔΙΠΛ. ΑΡΧΙΤΕΚΤΩΝ ΜΗΧΑΝΙΚΟΣ
ΠΟΛΥΤΕΧΝΙΚΗΣ ΣΧΟΛΗΣ Π.Θ.
ΜΕ/ΑΠ ΤΕΕ – ΑΡ. ΜΗΤΡΩΟΥ 151877
ΡΗΓΑ ΦΕΡΑΙΟΥ 91 - ΒΟΛΟΣ, ΤΗΛ: 6973828970
ΑΦΜ: 136835752 • ΔΟΥ ΒΟΛΟΥ

ΗΜΕΡΟΜΗΝΙΑ:
ΒΟΛΟΣ,
ΙΟΥΛΙΟΣ 2025

Β.ΟΛΟΣ 24-10-25
ΘΕΩΡΗΘΗΚΕ
Η ΔΙΕΥΘΥΝΤΡΙΑ ΤΕΧΝΙΚΗΣ ΥΠΗΡΕΣΙΑΣ Τ.Υ.:
ΕΛΕΝΗ ΤΡΟΜΑΡΑ
Πολ/τικός Μηχανικός ΠΕ